РОССИЙСКАЯ ФЕДЕРАЦИЯ
РЕСПУБЛИКА КРЫМ

Общество с ограниченной ответственностью
«Наладочно-монтажное предприятие»
г. Щёлкино

Свидетельство СРО

ВРОП – 9111004350/09 от 12.07.2018г.

«Капитальный ремонт многофункционального центра предоставления государственных и муниципальных услуг, расположенного по адресу: Республика Крым, Белогорский район, г.Белогорск, ул.Нижнегорская,89»

РАБОЧАЯ ДОКУМЕНТАЦИЯ
Р626/06-20/№2
Архитектурные решения

Директор Г.В. Остах

Главный инженер проекта С.А. Коляка

2020г.

Ведомость ссылочных и прилагаемых документов

Обозначение	Наименование	Примечания
	Ссылочные	
ГОСТ 21.1101-2013 СПДС	Основные требования к проектной и рабочей документации	
СП 20.13330.2016	Нагрузки и воздействия	
СП 118.13330.2012*	Общественные здания и сооружения	
СП 50.13330.2012	Тепловая защита зданий	
СП 70.13330.2012	Несущие и ограждающие конструкции. Усиление каменных конструкций реконструируемых и поврежденных зданий	
СП 15.13330.2012	Каменные и армокаменные конструкции	
СП 48.13330.2011	Организация строительного производства	
ГОСТ 23166-99	Блоки оконные общие тех. условия	
ГОСТ30673-99	блоки оконные из пвх профилей общие технические условия	
ГОСТ30674-99	блоки оконные из пвх профилей общие технические условия	
ГОСТ26602.2-99, ГОСТ2602.1-99, ГОСТ26602.3-99	о требованиях по непроницаемости влажности, воздуха, тепловой и звуковой защите изделий из ПВХ	
ГОСТ24866-99	стеклопакеты клееные строительного назначения технические условия	
ГОСТ30971-02	швы монтажные узлов примыканий оконных блоков к стеновым проемам	
ГОСТ52749-2007	технические условия, относительно монтажа балконного и оконного блока, размера монтажных швов и уровня подготовки покрытия зазоров, вместе с общими требованиями к расположению монтажных швов	
СП 400.1325800.2018	Многофункциональные центры по предоставлению государственных и муниципальных услуг. Правила проектирования	
СП 20.13330.2011	Нагрузки и воздействия	
СП 51.13330.2011	Защита от шума.	Актуализированная редакция СНиП 23-03-2003
Федерального закон 22.08.2007г. №123-ФЗ	Технический регламент о требованиях пожарной безопасности	
Федерального закона от 30.12.2009г. №384-ФЗ	Технический регламент о безопасности зданий и сооружений	
СП 59.13330.2016	Доступность зданий и сооружений дляламомобильных групп населения	
СП 17.13330.2017	Кровли	
СП 29.13330.2011	Полы	

Общие указания

Раздел Архитектурные решения проекта Р626/06-20 «Капитальный ремонт многофункционального центра **предоставления государственных и муниципальных услуг, расположенного по адресу: Республика Крым, Белогорский район, г.Белогорск, ул.Нижнегорская,89»**
предусматривает выполнение следующих строительных работ
- Трещины и выбоины в стенах заделываются цементным раствором
- При производстве работ по ремонту фасада здания необходимо:

а) выполнить штукатурку стен.
б) выполнить покраску стен краской водно-дисперсионной, цветной, акриловой, улучшенного состава.
- Выполнить устройство крыльца входа высотой 100 мм шириной 2750 мм

на щебеночном основании толщиной 120мм, с установкой бортового камня тротуарного БР 100.20.8 (Б-4)
-Выполнить устройство пандуса с поручнями для маломобильных групп населения.
-Выполнить внутренюю отделку и замену покрытия полов согласно ведомости отделки помещений
-Выполнить внутренюю отделку согласно ведомости отделки помещений
-Произвести замену наружных и внутренних дверных и оконных заполнений согласно ведомости.
-Монтаж подвесного потолка "АРМСТРОНГ" выполнить на уровне 2,90мм от уровня пола в помещениях 1,2.
В помещениях 3-12 монтаж потолка "АРМСТРОНГ" выполнить на уровне 2.70 от уровня пола.
-Произвести демонтаж деревянных полов в помощениях 1,2,3,4,5,8,9,10,12.
-Выполнить устройство бетонных полов в помещениях 1,2,3,4,5,8,9,10,12.
- песчаное основание 70мм
- бетонное основание 50мм
- выравнивающая стяжка 3мм

Согласовано

Взам. инв. №

Подп. и дата

Инв. № подл.

Изм.	Кол.уч.	Лист	№док.	Подп.	Дата
Разработал		Пчелинцева Е.А.			
Проверил		Пчелинцев Д.А.			
ГИП		Коляка С.А.			

Р626/06-20/№2

«Капитальный ремонт многофункционального центра предоставления государственных и муниципальных услуг, расположенного по адресу: Республика Крым, Белогорский район, г.Белогорск, ул.Нижнегорская,89»

Архитектурно-строительные решения

Стадия	Лист	Листов
Р	2	12

Общие данные

ООО "НМП"

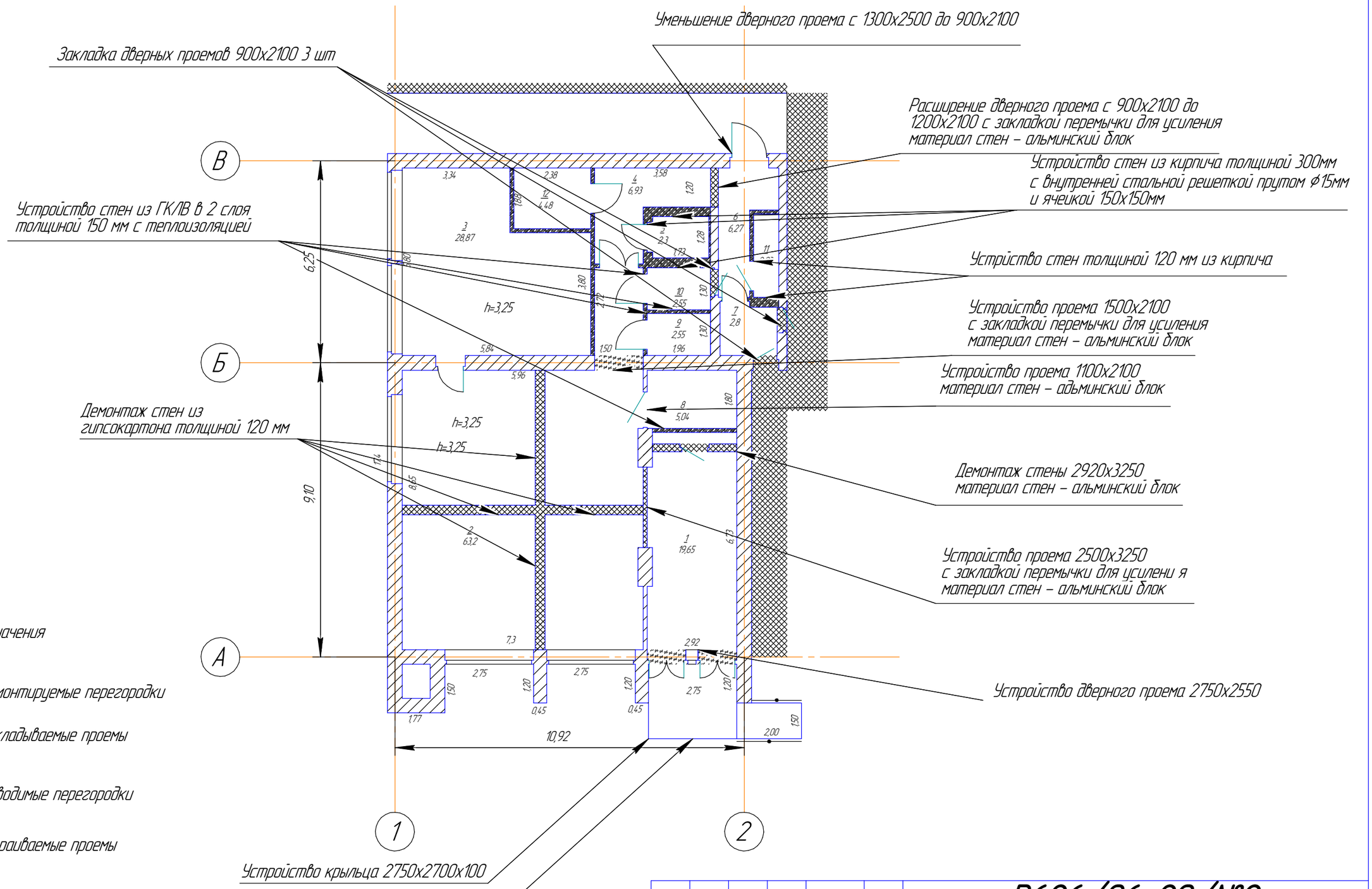

При устройстве крыльца и пандуса высотные отметки относительно пола выровнять при производстве работ

Согласовано

Взам. инв. №

Подп. и дата

Инв. № подл.

Изм.	Кол.уч.	Лист	№док.	Подп.	Дата
Разработал		Пчелинцева Е.А.			
Проверил		Пчелинцев Д.А.			
ГИП		Коляка С.А.			

Р626/06-20/№2

«Капитальный ремонт многофункционального центра предоставления государственных и муниципальных услуг, расположенного по адресу: Республика Крым, Белогорский район, г.Белогорск, ул.Нижнегорская,89»

Архитектурно-строительные решения

Стадия	Лист	Листов
Р	3	12

Демонтажный план
Монтажный план

ООО "НМП"

Наименование работ	Размерность	Величина
Демонтаж дверных коробок: в каменных стенах с отбивкой штукатурки в откосах	Шт/м2	12/23,1
Снятие дверных полотен	шт	12
Демонтаж оконных деревьянных блоков 1900х2740	шт	6
Демонтаж оконных решеток 1900х2740	шт	6
Демонтаж стенных проемов из ДСП	м2/м3	46,44/4,64
Демонтаж стенных проемов из альминских бюлоков	м2/м3	8,125/2,03
Разборка покрытий полов из мозаичного бетона	м2	10,9
Демонтаж бетонных плинтусов/ Отбивка штукатурки с поверхности стен	м/м2	12,88/129,56
Разборка плинтусов: деревянных/ Разборка облиц. из песчаника	м/м2	109,1/21,62
Демонтаж линолиума	м2	143,7
Демонтаж дерявьяных полов	м2	143,7
Демонтаж деревьянных лаг	м/м3	128,17/2,03
Демонтаж проема стены	м2/м3	5,81/2,93
Демонтаж батарей	шт	6
Демонтаж трубопровода металлического Ду25	м	110

Согласовано

Взам. инв. №

Подп. и дата

Инв. № подл.

Изм.	Кол.уч.	Лист	№док.	Подп.	Дата
Разработал		Пчелинцева Е.А.			
Проверил		Пчелинцев Д.А.			
ГИП		Коляка С.А.			

Р626/06-20/№2

«Капитальный ремонт многофункционального центра предоставления государственных и муниципальных услуг, расположенного по адресу: Республика Крым, Белогорский район, г.Белогорск, ул.Нижнегорская,89»

Архитектурно-строительные решения

Стадия	Лист	Листов
Р	4	12

Ведомость демонтажа

ООО "НМП"

Пандус №1

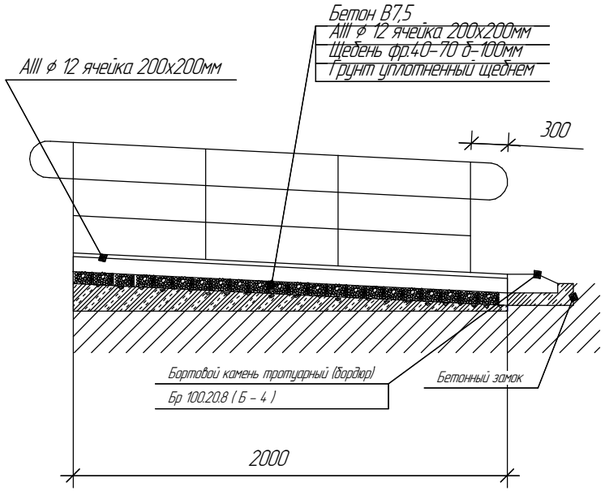

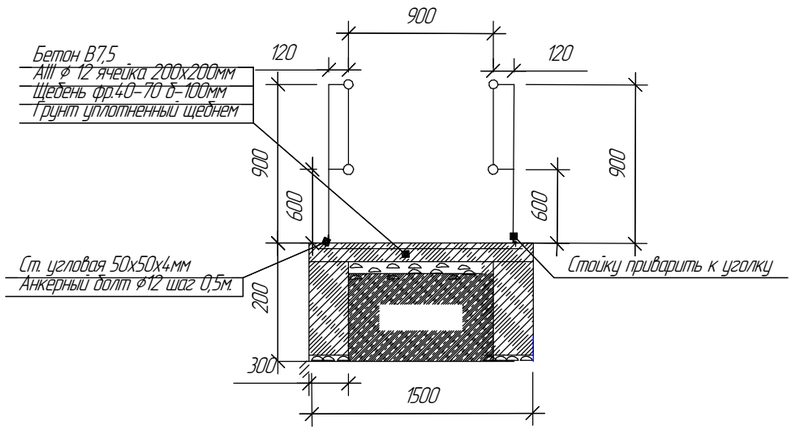

Поз.	Наименование	Ед. изм.	Кол.	Примечание
1	**Пандус**			
1.1	Разработка грунта вручную в траншеях 5,95х1,5х0,13	м3	0,387	
1.2	Устройство основания под фундаменты: щебеночного	м3	0,457	
–	Щебень из природного камня для строительных работ марка: 200, фракция 40-70 мм	м3	0,594	
1.3	Устройство: бетонных пандусов	м3	0,616	
–	Бетон тяжелый, класс: В7,5 (М100)	м3	0,626	
–	Горячекатаная арматурная сталь периодического профиля класса: А-III, диаметром 12 мм	т	0,050	
1.4	Установка бортовых камней бетонных: при других видах покрытий	м	2	
–	Камни бортовые: БР 100.20.8	шт	2	
2	**Перила пандуса**			
2.1	Устройство металлических ограждений: с поручнями из поливинилхлорида	м	4,033	
–	Трубы из стали марки 12Х18Н10Т(8443) диаметром: 18 х1,4мм	м	4	
–	Трубы из стали марки 12Х18Н10Т(8443) диаметром: 40х2,0 мм	м	3,67	
–	Трубы из стали марки 12Х18Н10Т(8443) наружным диаметром: 57х2,0 мм	м	8,67	
–	Ст. угловая 50х50х4мм	м	12,2	
–	Анкерный болт ф 12мм	шт	8	

Согласовано

Взам. инв. №

Подп. и дата

Инв. № подл.

Изм.	Кол.уч.	Лист	№док.	Подп.	Дата
Разработал		Пчелинцева Е.А.			
Проверил		Пчелинцев Д.А.			
ГИП		Коляка С.А.			

Р626/06-20/№2

«Капитальный ремонт многофункционального центра предоставления государственных и муниципальных услуг, расположенного по адресу: Республика Крым, Белогорский район, г.Белогорск, ул.Нижнегорская,89»

Архитектурно-строительные решения

Стадия	Лист	Листов
Р	5	12

Пандус

ООО "НМП"

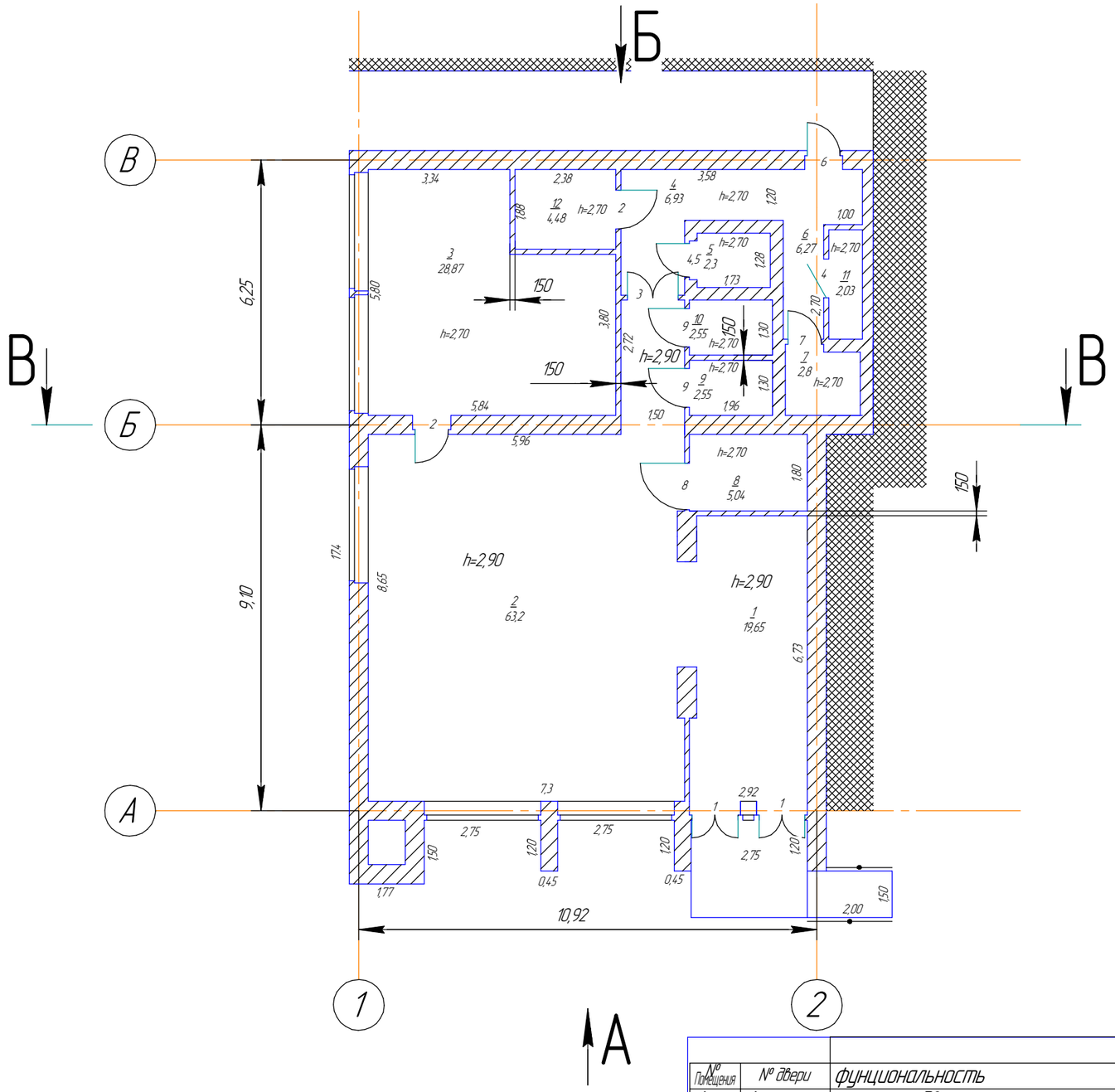

Экспликация помещений

№	Название	Площадь
1	Ресепшн	19,65
2	Операционный зал	63,2
3	Кабинет	28,87
4	Коридор	5,98
5	Комната хранения ценных бумаг	2,3
6	Коридор	6,27
7	Серверная	2,8
8	Туалет для инвалидов	5,04
9	Жениский туалет	2,55
10	Мужской туалет	2,55
11	Щитовая	2,03
12	Комната отдыха персонала	4,48

				Двери		окна		
№ Помещения	№ двери	фунциональность	материал	размер	кол.	метариал	кол.	размер
1	1	наружная двупольная остекленная	металлопласт	1200x2500	2			
2		Вставка однопольная остекленная	металлопласт	300x2500	1	металлопласт, решет.	3	2700x1900
3	2	Внутренняя однопольная глухая	ДВГ	900x2100	1	металлопласт, решет.	2	2700x1900
4	3	Внутренняя двупольная глухая	ДВГ	1200x2100	1			
5	4	внутренняя однопольная противовзломная глухая	металлическая	800x2100	1			
5	5	Внутренняя однопольная глухая	пруток метал.	800x2100	1			
6	6	наружная противопожарная глухая	металлическая	900x2100	1			
7	7	Внутренная однопольная глухая	металлическая	800x2100	1			
8	8	Внутренная однопольная глухая	ПВХ	1100x2100	1			
9	9	Внутренная однопольная глухая	ПВХ	800x2100	1			
10	9	Внутренная однопольная глухая	ПВХ	800x2100	1			
11	4	Внутренная однопольная противовзломная глухая	металлическая	800x2100	1			
12	2	Внутренная однопольная глухая	ДВГ	900x2100	1			

	ПОЛ			потолок		стены		Двери			окна		
№ пом	м2	вид отд.	плинтус	м2		м2		размер	количес.	откос	размер	кол	откос
1	19,65	плитка керамогранит	13,74	19,65	амстронг	46,74	штукатурка по сетке, шпаклевка по сетке, шпаклевка перед покраской,покраска (RAL 6011)	1200х2550 Двухстворчатые, металопласт.	2	3,94			
2	63,2	плитка керамогранит	26,22	63,2	амстронг	80,929	штукатурка по сетке, шпаклевка по сетке, шпаклевка перед покраской,покраска (RAL 6011)				2700х1900	3	5,877
3	28,87	плитка керамогранит	22,38	28,87	амстронг	41,755	штукатурка по сетке, шпаклевка по сетке, шпаклевка перед покраской,покраска (RAL 6011)	900х2100 Одностворчатые, левые, ДВГ	1	1,785	2700х1900	2	3,918
3						26,975	ГКЛВ шпак., покраска (RAL 6011)						
4	5,98	плитка керамогранит	14,46	5,98	амстронг	45,395	штукатурка по сетке, шпаклевка по сетке, шпаклевка перед покраской,покраска (RAL 6011)	1200х2100 Двухстворчатые, левые, ДВГ	1	0,54			
5	2,3	плитка керамогранит	5,12	2,3	амстронг	17,765	штукатурка по сетке, шпаклевка по сетке, шпаклевка перед покраской,покраска (RAL 6011)	900х2100 Одностворчатые, левые метал.,	1	1,02			
								решетчатая дверь 900х2100	1				
6	6,27	плитка керамогранит	5,32	6,27	амстронг	16,69	штукатурка по сетке, шпаклевка по сетке, шпаклевка перед покраской,покраска (RAL 6011)	900х2100 Одностворчатые, металлические противопожарные, правые	1	2,55			
7	2,8	плитка керамогранит	5,74	2,8	амстронг	19,655	штукатурка по сетке, шпаклевка по сетке, шпаклевка перед покраской,покраска (RAL 6011)	800х2100 Одностворчатые, правые, металлические противопожарные	1	1,75			
8	5,04	плитка керамогранит		5,04	амстронг	18,425	штукатурка, плитка	1100х2100 Одностворчатые, левые, ПВХ	1	0,265			
8						8,9375	ГКЛВ плитка						
9	2,55	плитка керамогранит		2,55	амстронг	10,595	штукатурка, плитка	800х2100 Одностворчатые, левые, ПВХ	1	0,235			
9						8,915	ГКЛВ плитка						
10	2,55	плитка керамогранит		2,55	амстронг	10,595	штукатурка, плитка	800х2100 Одностворчатые, левые, ПВХ	1	0,235			
10						2,545	ГКЛВ плитка						
11	2,03	плитка керамогранит	5,94	2,03	амстронг	20,305	штукатурка по сетке, шпаклевка по сетке, шпаклевка перед покраской,покраска (RAL 6011)	800х2100 Одностворчатые, правые, металлические противопожарные	1	0,235			
12	4,48	плитка керамогранит	8,1	4,48	амстронг	8,125	штукатурка по сетке, шпаклевка по сетке, шпаклевка перед покраской,покраска (RAL 6011)	900х2100 Одностворчатые, правые, ДВГ	1	0,255			
12						4,61	ГКЛВ шпак., покраска (RAL 6011)						

Согласовано

Взам. инв. №

Подп. и дата

Инв. № подл.

Изм.	Кол.уч.	Лист	№док.	Подп.	Дата
Разработал		Пчелинцева Е.А.			
Проверил		Пчелинцев Д.А.			
ГИП		Коляка С.А.			

Р626/06-20/№2

«Капитальный ремонт многофункционального центра предоставления государственных и муниципальных услуг, расположенного по адресу: Республика Крым, Белогорский район, г.Белогорск, ул.Нижнегорская,89»

Архитектурно-строительные решения

Стадия	Лист	Листов
Р	7	12

Ведомость отделки помещений

ООО "НМП"

А

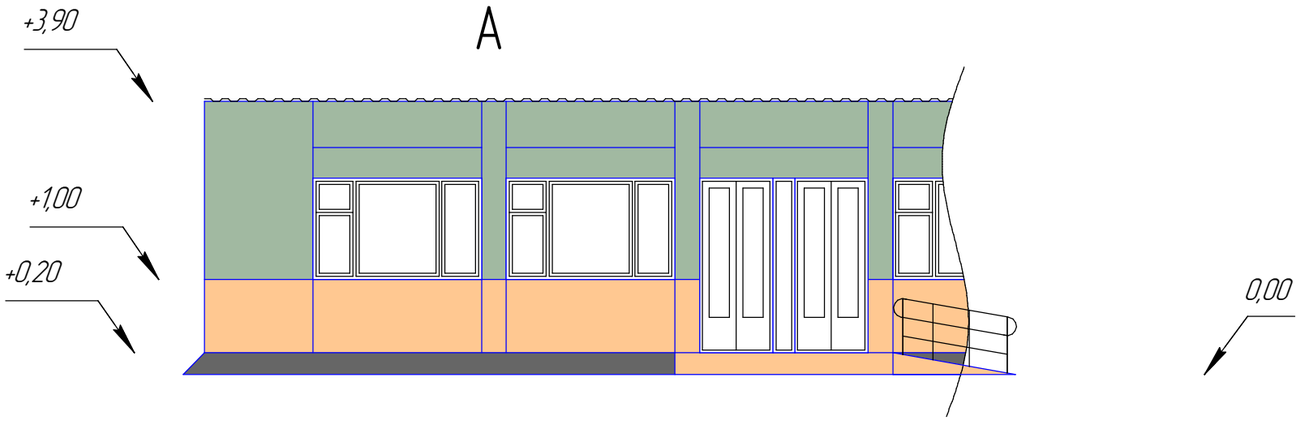

Б

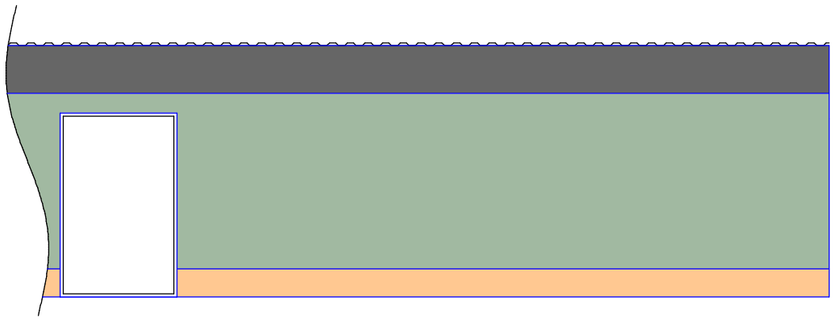

Ведомость колеров

Поз.	Обозначение	Колер	Примеч.
1.		RAL 6003	Участки стен
2.		RAL 1033	Цоколь

Согласовано

Взам. инв. №

Подп. и дата

Инв. № подл.

Изм.	Кол.уч.	Лист	№док.	Подп.	Дата
Разработал		Пчелинцева Е.А.			
Проверил		Пчелинцев Д.А.			
ГИП		Коляка С.А.			

Р626/06-20/№2

«Капитальный ремонт многофункционального центра предоставления государственных и муниципальных услуг, расположенного по адресу: Республика Крым, Белогорский район, г.Белогорск, ул.Нижнегорская,89»

Архитектурно-строительные решения

Стадия	Лист	Листов
Р	8	12

Фасад

ООО "НМП"

Укладка швеллера в проемы

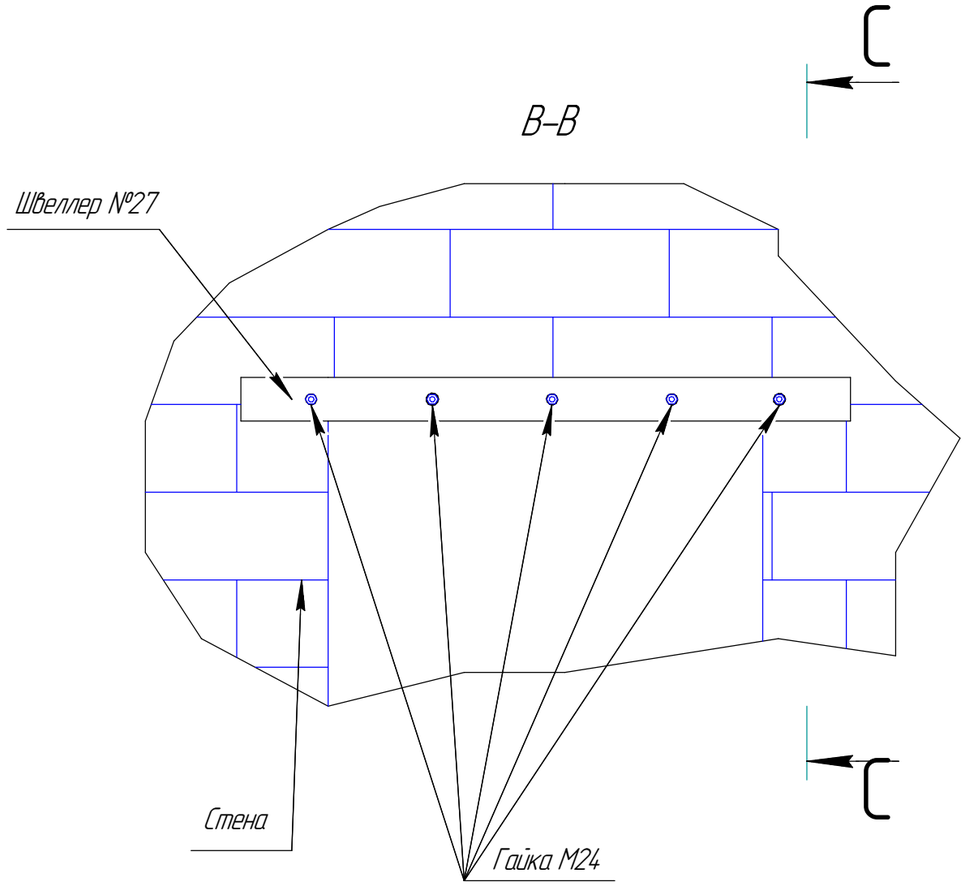

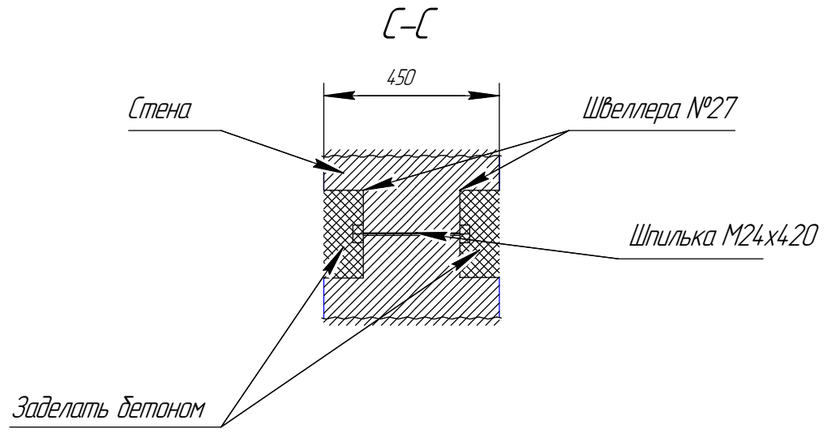

Согласовано

Взам. инв. №

Подп. и дата

Инв. № подл.

Изм.	Кол.уч.	Лист	№док.	Подп.	Дата
Разработал		Пчелинцева Е.А.			
Проверил		Пчелинцев Д.А.			
ГИП		Коляка С.А.			

Р626/06-20/№2

«Капитальный ремонт многофункционального центра предоставления государственных и муниципальных услуг, расположенного по адресу: Республика Крым, Белогорский район, г.Белогорск, ул.Нижнегорская,89»

Конструктивные и объемно-планировочные решения

Стадия	Лист	Листов
Р	9	12

Разрез устройства перемычек

ООО "НМП"

Битумы нефтяные строительные марки: БН-90/10	т	0,0019
Мастика битумная кровельная горячая	т	0,0279
Мастика битумно-латексная кровельная	т	0,0146
Керосин для технических целей марок КТ-1, КТ-2	т	0,0028
Кислород технический: газообразный	м3	2,0266
Пропан-бутан, смесь техническая	кг	0,5292
Панели потолочные с комплектующими: «Армстронг»	м2	150,1
Вода	м3	12,4804
Лента бутиловая	м	102,4
Лента бутиловая диффузионная	м	20,268
Лента бумажная для повышения трещиностойкости стыков ГКЛ и ГВЛ	м	102,544
Лента разделительная для сопряжения потолка из ЛГК со стеной	100 м	0,7828
Лента ПСУЛ	10 м	6,758
Пленка полиэтиленовая толщиной: 0,15 мм	м2	1,877
Пакля пропитанная	кг	51,23
Электроды диаметром: 4 мм Э42	т	0,0039
Электроды диаметром: 4 мм Э46	т	0,0012
Электроды диаметром: 5 мм Э42	т	0,0061
Электроды диаметром: 6 мм Э42	т	0,0017
Г...	м2	0,8243
- Геоткань	м2	0,69
- Геоткань	м2	0,1343
Болт анкерный диаметром 12 мм	шт	8
Болты анкерные	т	0,0158
Болты с гайками и шайбами строительные	т	0,0019
Винты самонарезающие: с уплотнительной прокладкой 4,8х35 мм	100 шт	0,0003
Гвозди строительные	т	0,0077
Гвозди строительные с плоской головкой: 1,6х50 мм	т	0,0108
Дюбели монтажные 10х130 (10х132, 10х150) мм	10 шт	16,366
Дюбель-гвоздь 6/39 мм	100 шт	0,5309
Дюбель с шурупом 6/35 мм	100 шт	0,8497
Шуруп самонарезающий: (LN) 3,5/9,5 мм	100 шт	0,1214
Шуруп самонарезающий: (TN) 3,5/25 мм	100 шт	8,6499
Шуруп самонарезающий: (TN) 3,5/35 мм	100 шт	18,72
Опалубка для стен (амортизация) крупнощитовая разборно-переставная из стальных профилей, с палубой из ламинированной фанеры толщиной 18 мм	м2	4,08
Шкурка шлифовальная двухслойная с зернистостью 40-25	м2	7,552
Ветошь	кг	2,2851
Канаты пеньковые пропитанные	т	0,0001
Щебень из природного камня для строительных работ марка: 200, фракция 40-70 мм	м3	2,6941
Гипсовые вяжущие, марка: Г3	т	0,0037
Известь строительная: негашеная комовая, сорт I	т	0,0005
Портландцемент общестроительного назначения бездобавочный, марки: 400	т	0,0555
Цемент для приготовления раствора в построечных условиях и в других подобных случаях	т	0,006

Бетон тяжелый, класс: В7,5 (М100)	м3	0,63
Бетон тяжелый, класс: В15 (М200)	м3	0,118
Минеральный или полиминеральный декоративный пастовый состав для отделки фасадов, внутренних стен и потолков на латексной основе с наполнителем из: среднезернистого минерала (размер зерна до 3 мм)	т	0,5182
Раствор готовый отделочный тяжелый,: известковый 1:2,0	м3	0,0066
Раствор готовый отделочный тяжелый,: известковый 1:2,5	м3	14,866
Раствор готовый кладочный тяжелый цементный	м3	4,459
Раствор готовый кладочный цементный марки: 100	м3	0,0112
Раствор готовый кладочный цементно-известковый марки: 50	м3	2,7519
Раствор готовый отделочный тяжелый,: цементно-известковый 1:1:6	м3	4,1506
Затирка «Старатели» (разной цветности)	т	0,0141
Камни бортовые: БР 100.20.8 /бетон В22,5 (М300), объем 0,016 м3/ (ГОСТ 6665-91)	шт	2
Гранит керамический многоцветный неполированный, размером 300х600х10 мм, 600х600х10 мм	м2	148,6
Гранит керамический многоцветный неполированный, размером 400х400х9 мм	м2	8,093
Ограждения лестничных проемов, лестничные марши, пожарные лестницы	т	
Профиль направляющий: ПН 28/27/0,6	м	8,976
Профиль потолочный: ПП 60/27/0,6	м	
Верхний уголок для крепления несущих элементов двери 100х123 мм	100 шт	0,104
Нижний уголок для крепления несущих элементов двери 100х123 мм	100 шт	0,104
Подвес с зажимом для ПП-профиля 60х27 мм	100 шт	
ПП-удлинитель профилей 60х27	100 шт	
Соединители профилей: одноуровневые ПП	100 шт	
Поковки из квадратных заготовок, масса: 1,8 кг	т	0,0008
Сетка тканая с квадратными ячейками № 05: без покрытия	м2	468,483
Канат двойной свивки типа ТК, конструкции 6х19(1+6+12)+1 о.с., оцинкованный из проволок марки В, маркировочная группа: 1770 н/мм2, диаметром 5,5 мм	10 м	0,0162
Проволока вязальная	кг	0,1848

Согласовано

Взам. инв. №

Подп. и дата

Инв. № подл.

Изм.	Кол.уч.	Лист	№док.	Подп.	Дата
Разработал		Пчелинцева Е.А.			
Проверил		Пчелинцев Д.А.			
ГИП		Коляка С.А.			

Р626/06-20/№2

«Капитальный ремонт многофункционального центра предоставления государственных и муниципальных услуг, расположенного по адресу: Республика Крым, Белогорский район, г.Белогорск, ул.Нижнегорская,89»

Архитектурно-строительные решения

Стадия	Лист	Листов
Р	10	12

Ведомость работ и материалов

ООО "НМП"

Проволока горячекатаная в мотках, диаметром 6,3-6,5 мм	т	0,0006
Сталь угловая: равнополочная размером 50х50х4 мм	кг	37,21
Швеллеры № 40 из стали марки: Ст0	т	0,0016
Детали закладные и накладные изготовленные: без применения сварки, гнутья, сверления (пробивки) отверстии поставляемые отдельно	т	0,0114
Горячекатаная арматурная сталь периодического профиля класса: А-III, диаметром 12 мм	т	0,02
Бруски обрезные хвойных пород длиной 4-6,5 м, шириной 75-150 мм, толщиной 40-75 мм, III сорта	м3	0,054
Бруски обрезные хвойных пород длиной: 4-6,5 м, шириной 75-150 мм, толщиной 40-75 мм, IV сорта	м3	0,0065
Брусья необрезные хвойных пород длиной: 4-6,5 м, все ширины, толщиной 100, 125 мм, IV сорта	м3	0,0034
Доски необрезные хвойных пород длиной: 2-3,75 м, все ширины, толщиной 32-40 мм, IV сорта	м3	0,0073
Доски обрезные хвойных пород длиной: 2-3,75 м, шириной 75-150 мм, толщиной 25 мм, III сорта	м3	0,3332
Доски обрезные хвойных пород длиной: 2-3,75 м, шириной 75-150 мм, толщиной 44 мм и более, III сорта	м3	0,5211
Доски обрезные хвойных пород длиной: 4-6,5 м, шириной 75-150 мм, толщиной 25 мм, III сорта	м3	0,008
Доски обрезные хвойных пород длиной...	м3	0,424
- Доски обрезные хвойных пород длиной 4-6,5 м, шириной 75-150 мм, толщиной 44 мм и более, III сорта	м3	0,414
- Доски обрезные хвойных пород длиной: 4-6,5 м, шириной 75-150 мм, толщиной 44 мм и более, III сорта	м3	0,01
Щиты: из досок толщиной 25 мм	м2	0,8344
Щиты: из досок толщиной 40 мм	м2	10,49
Клинья пластиковые монтажные	100 шт	3,0456
Клей резиновый: № 88-Н	кг	0,526
Клей плиточный «Юнис Гранит»	кг	1844,21
Краска акриловая: Alpina ULTRAWEISS, CAPAROL водно-дисперсионная	т	0,11
Грунтовка: ГФ-021 красно-коричневая	т	0,0003
Грунтовка: «Тифенгрунд», КНАУФ	кг	10,4
Грунтовка акриловая: НОРТЕКС-ГРУНТ	кг	70,4
Состав грунтовочный на латексной основе	т	0,0233
Герметик пенополиуретановый (пена монтажная) типа Makrofleks, Soudal в баллонах по 750 мл	шт	29,957
Пена монтажная	л	2,041
Пена монтажная: для герметизации стыков в баллончике емкостью 0,85 л	шт	0,378
Пена монтажная: противопожарная полиуретановая NULLIFIRE (0,88 л)	шт	1,418
Растворитель марки: Р-4	т	0,0005
Шпатлевка масляно-клеевая	т	0,0231
Шпатлевка водно-дисперсионная	т	0,2458
Шпаклевка «Унифлот», КНАУФ	кг	10,4
Шпаклевка «Фугенфюллер», КНАУФ	кг	76,93

Трубы бесшовные холоднодеформированные из коррозионностойкой стали марки 12Х18Н10Т(8443) наружным диаметром: 18 мм, толщиной стенки 1,4 мм	10 м	0,4
Трубы бесшовные холоднодеформированные из коррозионностойкой стали марки 12Х18Н10Т(8443) наружным диаметром: 40 мм, толщиной стенки 2,0 мм	10 м	0,367
Трубы бесшовные холоднодеформированные из коррозионностойкой стали марки 12Х18Н10Т(8443) наружным диаметром: 57 мм, толщиной стенки 2,0 мм	10 м	0,867
Вспомогательные ненормируемые ресурсы (2% от Оплаты труда рабочих)	руб.	5,804
входная группа: Блоки дверные наружные металлопластиковые 1,2*2,5 2 шт, вставка металлопластиковая 0,3*2,5	компл.	1
Блок дверной ПВХ 1,1х2,1 м левый	шт	1
Блок дверной ПВХ 0,8х2,1 м левый	шт	2
Блок оконный ПВХ трехстворчатое поворотно-откидное 1,9*2,7	шт	5
ДВЕРЬ - РЕШЕТКА № 4 ДР-040 900х2100	шт	1
Доводчик TANTOS TS-DC065	шт	13
Распашная решетка на окно РР-46 1,9х2,7	шт	5
Клей для плитки и камня Litokol Superflex K77 25 кг	шт	7

Согласовано

Взам. инв. №

Подп. и дата

Инв. № подл.

Изм.	Кол.уч.	Лист	№док.	Подп.	Дата
Разработал		Пчелинцева Е.А.			
Проверил		Пчелинцев Д.А.			
ГИП		Коляка С.А.			

Р626/06-20/№2

«Капитальный ремонт многофункционального центра предоставления государственных и муниципальных услуг, расположенного по адресу: Республика Крым, Белогорский район, г.Белогорск, ул.Нижнегорская,89»

Архитектурно-строительные решения

Стадия	Лист	Листов
Р	11	12

Ведомость материалов

ООО "НМП"

Профиль алюминиевый Омега, для СМЛ,Стеновых панелей	м	6
Листы гипсокартонные: ГКЛВ 12,5 мм	м2	242,8
Лента эластичная самоклеящаяся для профилей направляющих «Дихтунгсбанд»: 50/30000 мм	м	55,62
Анкер забивной М10	100 шт	0,16
Гайки шестигранные диаметр резьбы: 24 мм	т	0,00122
Шпильки оцинкованные стяжные диаметром: 24 мм длиной 500 мм	т	0,007535
Шуруп строительный с потайной головкой	100 шт	0,54
Щебень из природного камня для строительных работ марка: 200, фракция 5(3)-10 мм	м3	3,545
Песок природный для строительных: работ средний	м3	14,04
Бетон мелкозернистый, класс: В12,5 (М150)	м3	7,432
Бетон мелкозернистый, класс: В15 (М200)	м3	1,773
Бетон мелкозернистый, класс: В15 (М200)	м3	2,16
Бетон тяжелый, класс: В12,5 (М150)	м3	3,06
Раствор готовый кладочный цементно-известковый марки: 50	м3	0,0568
Затирка «Старатели» (разной цветности)	т	0,03
Перемычка брусковая: 8ПБ13-1 /бетон В15 (М200), объем 0,014 м3, расход арматуры 0,46 кг/ (серия 1.038.1-1 выпуск 4)	шт	4
Кирпич керамический лицевой, размером 250х120х65 мм, марка: 75	1000 шт	2,4405
Кирпич керамический одинарный, размером 250х120х65 мм, марка: 75	1000 шт	0,06
Кирпич керамический пустотелый одинарный, размером 250х120х65 мм, марка: 100	1000 шт	2,578
Плитки керамические глазурованные для внутренней облицовки стен: гладкие с завалом цветные (однотонные)	м2	60,01
Плинтусы керамогранитные размером 70х600х10 мм, белые, серые	шт	179
Гранит керамический многоцветный неполированный, размером 300х600х10 мм, 600х600х10 мм	м2	40,15
Дверь противопожарная металлическая: однопольная ДПМ-01/30, размером 800х2100 мм	шт	2
Дверь противопожарная металлическая: однопольная ДПМ-01/30, размером 900х2100 мм	шт	1
Блок дверной стальной внутренний однопольный ДСВ, площадь 2,1 м2 (ГОСТ 31173-2003)	м2	1,89

Профиль направляющий: ПН-6 100/40/0,6	м	46,26
Профиль стоечный: ПС-6 100/50/0,6	м	135,2
Швеллеры: № 27 сталь марки Ст3пс	т	0,10526
Горячекатаная арматурная сталь гладкая класса А-I, диаметром: 14 мм	т	0,28147
Горячекатаная арматурная сталь периодического профиля класса: А-III, диаметром 10 мм	т	0,1405
Бруски обрезные хвойных пород длиной: 2-3,75 м, шириной 75-150 мм, толщиной 40-75 мм, III сорта	м3	0,126315
Блоки дверные внутренние с древесноволокнистыми плитами: двупольные с полотнами глухими ДВГ 21-13, площадь 2,63 м2	м2	2,52
Блоки дверные внутренние с древесноволокнистыми плитами: однопольные с полотнами глухими ДВГ 19-9, площадь 1,63 м2	м2	3,78
Рейки деревянные 8х18 мм	м3	0,0146
Рейки деревянные 8х18 мм	м3	0,0008
Профиль угловой перфорированный ПВХ: 25х25 мм	10 м	6,575
Панели негорючие антивандальные, марка "Криллат": с акриловым покрытием на основе СМЛ, размером 2440х1220х6 мм	м2	3,3
Маты минераловатные кашированные фольгой, марка "Тех мат" ROCKWOOL, толщиной: 90 мм	м3	5,354
Клей плиточный «Старатель-стандарт»	кг	225
Клей плиточный «Юнис Гранит»	кг	90,216
Состав химический тиксотропный двухкомпонентный на основе эпоксидной смолы для крепления анкеров и металлических элементов MASTERFLOW 935 (400 мл)	шт	1
Грунтовка акриловая: ВД-АК-133	т	0,026
Краска фактурная ВД-АК-1180, фасадная ВГТ	т	0,039
Грунтовка: «Тифенгрунд», КНАУФ	кг	15,9

Согласовано

Взам. инв. №

Подп. и дата

Инв. № подл.

Изм.	Кол.уч.	Лист	№док.	Подп.	Дата
Разработал		Пчелинцева Е.А.			
Проверил		Пчелинцев Д.А.			
ГИП		Коляка С.А.			

Р626/06-20/№2

«Капитальный ремонт многофункционального центра предоставления государственных и муниципальных услуг, расположенного по адресу: Республика Крым, Белогорский район, г.Белогорск, ул.Нижнегорская,89»

Архитектурно-строительные решения

Стадия	Лист	Листов
Р	12	12

Ведомость материалов

ООО "НМП"